Rikatronic®

CULT PLUS

Instructions d'utilisation

RIKA®

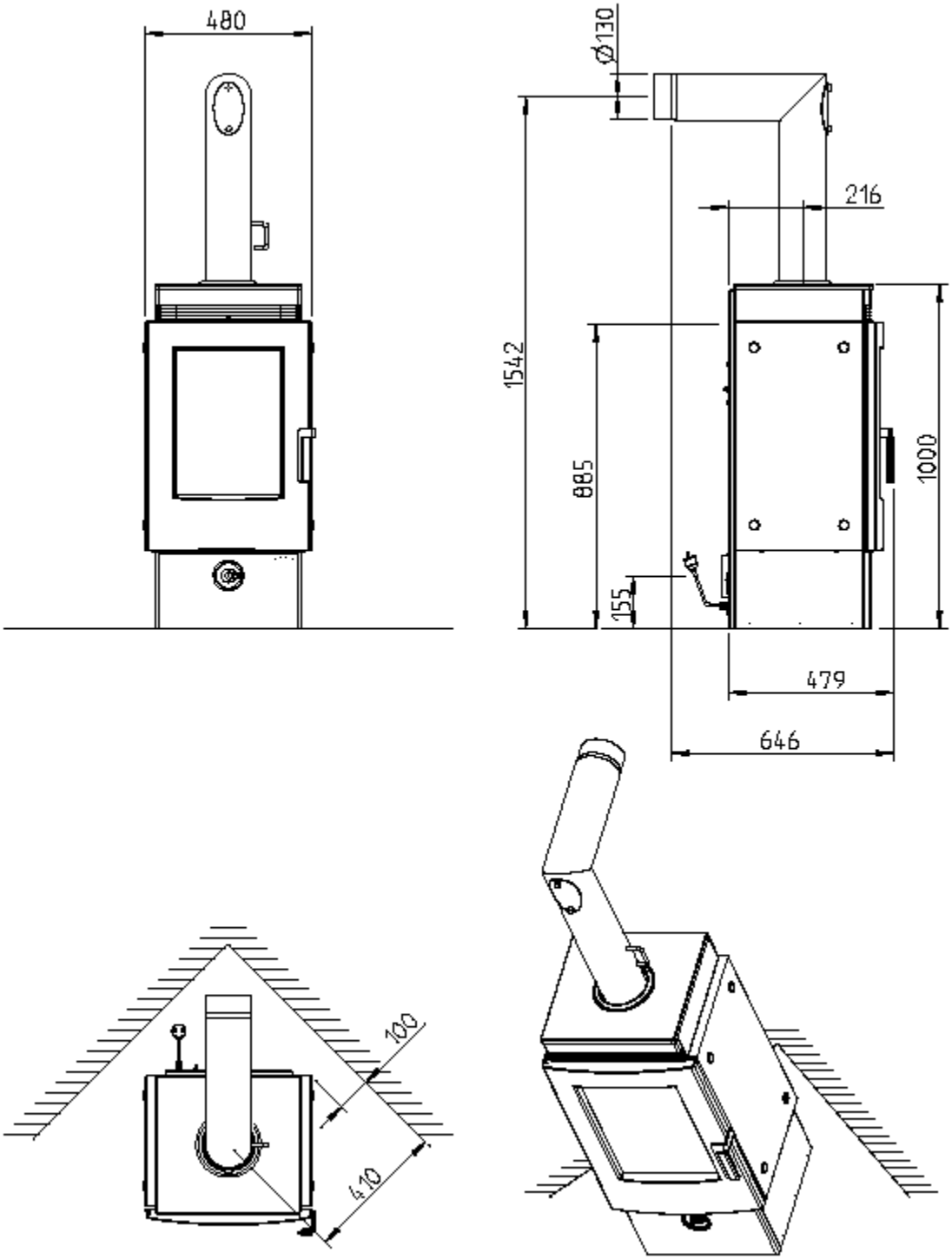

Anschlussmaße
Connection dimensions
Cotes du raccordement
Dimensioni di allacciamento

RÈCAPITULATIF DES PIÈCES

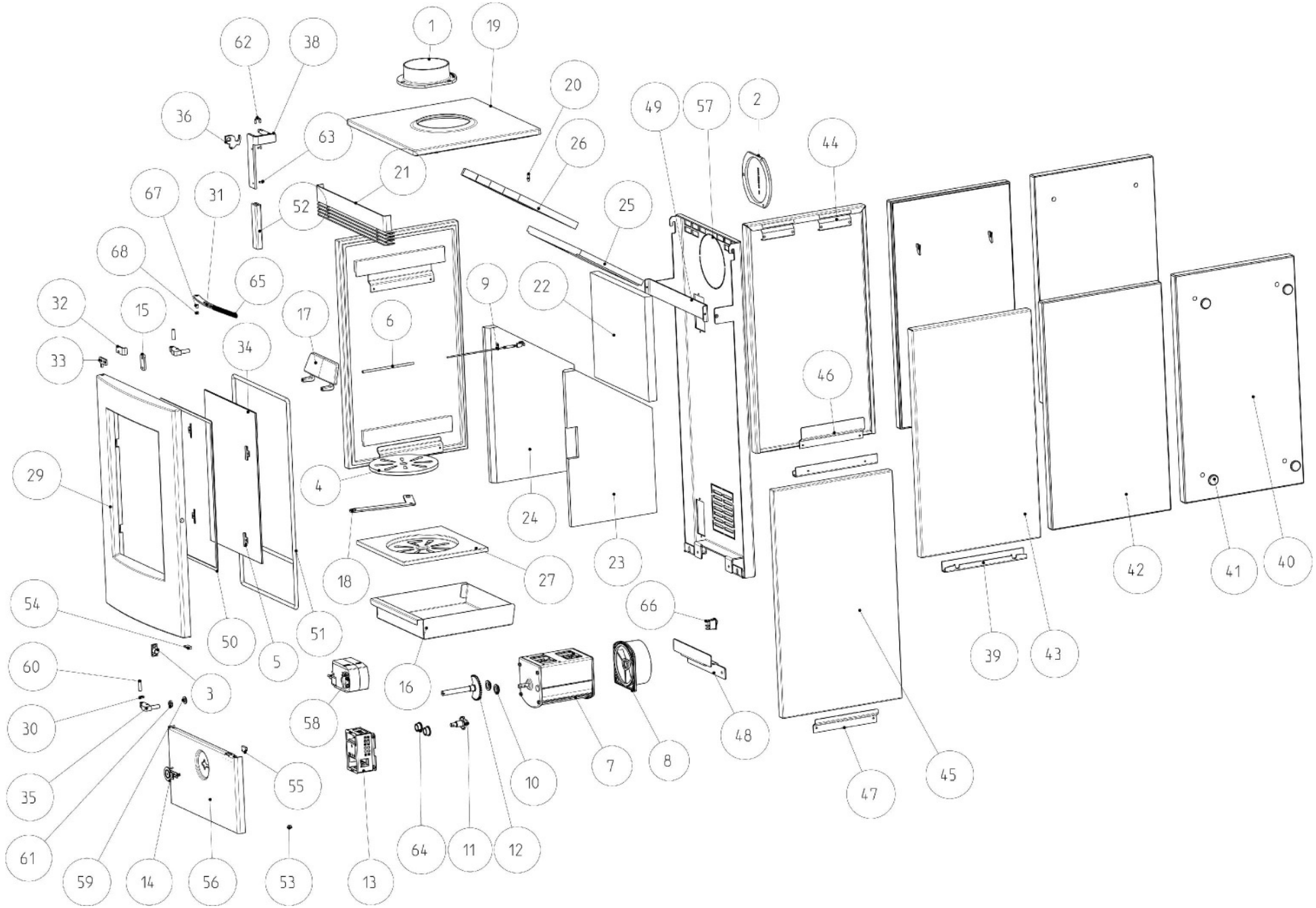

Pos.	Désignation	Numéro d'article
1	Manchon tuyau fumées	Z10020
2	Couvercle four	Z10021
3	Verrou porte	B12322
4	Plaque secoueuse	Z25948
5	Support verre	L00475
6	Tuyau capteur	B15248
7	Régulateur d'arrivée d'air	B16154
8	Manchon d'aspiration	Z32671
9	Capteur température de flamme	B15671
10	Coussinet fritté	Z33235
11	Axe roue 1	B15703
12	Axe roue 2	B15704
13	Platine principale	B15705
14	Carte Rikatronic	B15667
15	Plaque de réglage	L01136
16	Tiroir à cendres	L00867
17	Attrape bois	Z33583
18	Levier grille mobile	L01403
19	Couvercle	Z33680
20	Cheville s'enclenchant	Z33777
21	Obturation haut	B16125
22	Argile réfractaire derrière	Z33705
23	Argile réfractaire à droite	Z33706
24	Argile réfractaire à gauche	Z33707
25	Plaque de déflection dessous	Z33881
26	Plaque de déflection dessus	Z33713
27	Grille mobile (secoueuse)	Z33681
	Porte FR complète	B16038
29	Porte FR (avant)	Z33682
30	Revêtement de porte	L01413
31	Butée porte	L01414
32	Support languette (ressort)	L01415
33	Plaque butée porte	L01416
34	Verre porte	Z33698

Pos.	Désignation	Numéro d'article
35	Charnière	B16037
36	Verrou à pêne Porte FR	Z33780
	Poignée porte avant complète	B16039
38	Poignée porte avant	B16040
39	Revêtement latéral stéatite	Z33834
40	Support revêtement latéral revêtement acier	L01420
41	Ecrou manteau pierre	Z33835
42	Revêtement latéral pierre thermique Rika Roseaux	Z33837
	Revêtement latéral pierre thermique Rika Rainure	Z33836
43	Revêtement latéral acier	L01463
44	Raccord languette (ressort)	L01422
45	Revêtement latéral céramique	(suivant couleur céramique)
46	Support céramique en haut	L01462
47	Support céramique en bas	L01488
48	Support inférieur pierre thermique	Z33844
49	Support supérieur pierre thermique	Z33843
50	Cordon d'étanchéité plat	103693
51	Joint d'étanchéité rond Dm 12	100485
52	Poignée bois	Z33774
53	Douille de passage	111730
54	Interrupteur à aimant partie supérieure	111732
55	Interrupteur à aimant partie inférieure	111736
56	Obturateur régulateur en dessous	B16153
57	Paroi arrière	Z33882
58	Moteur régulateur	B15666
59	Vitre	105180
60	Vis sans tête	111696
61	Ecrou hexagonal M10	100483
62	Sécurité (fusible) onde D10	111729
63	Vis fraisée M4	109985
64	Coussinet fritté	102688
65	Ressort de traction	111545
66	Interrupteur On/Off	B15754
67	Espaceur	Z10037
68	Espaceur	Z28501

S O M M A I R E

Cotes du raccordement 3
Rècapitulatif des pièces 7
Explication des symboles 6
L'emballage 7
Donnèes techniques 7

1. Informations Importantes
Indications générales de mise en gade et de sécurité 8
Avan la mise en place 8

2. Ce qu'il faut savoir sur le chauffage
Combustibles appropriés et 10
Quantité de combustibles 10
Quantitémaximale de combustible 10
Combustion propre 11
La Combustion du bois 11

3 . Installation du poele-cheminée
Etablissement du raccordement á la cheminée 12
Mise en place d'une conduite d'amenée extérieure
d'air comburant 12
Contact sans tension (potentiellement libre) 12

4. Utilisation avec Rikatronic®
Notice de chauffage 13
Faire du feu
Fonctionnement Eco 14
Coupure de courant 14

5. Options de montage
Dépalecment du raccoredemnt du tuyau de
fumée du haut vers l'arriére 14

6. Nettoyag et entretien
Généralités sur léntretien 16
Nature et nettoyage de l´habillage 16
Orifices de láir de convection 16
Nettoyag des conduites des gaz de fumée 16

7. Problémes
Que faire lorsque? 17

8. Garantie
Nous accordons 18
Carte de Garantie 35

Sous réserve de toutes modifications techniques et visuelles, toute erreur typographique ou coquille.

EXPLICATION DES SYMBOLES

Important

Conseils practiques

Se reporter au plan

EMBALLAGE

Votre première impression est importante pour nous!

- L'emballage de votre nouveau poêle-cheminée offre une protection remarquable contre toute détérioration. Malgré tout, des dégâts peuvent survenir sur le poêle et les accessoires lors du transport.

Veuillez donc vérifier à la réception l'état et l'inté- gralité de votre poe'le! En cas de lacunes, les signaler sans délai à votre revendeur spécialisé! Lors du déballage, veuillez veiller particulièrement à ce que les reve tements en stéatite restent intacts. Ce matériau est très sensible aux griffures. Les pierres en stéatite sont exclues de la garantie.

- L'emballage de votre nouveau poêle-cheminée est en majeure partie neutre pour l'environnement.

Le bois de l'emballage n'a pas subi de traitement de surface et peut donc etre brulé dans votre poe´le. Le carton et les feuilles de plastique (PE) peuvent etre déposés aux points de collecte des déchets communaux à des fins de recyclage.

DONNES TECHNIQUES

En tant que poêle-cheminée de type 1, un raccordement à une cheminée déjà occupée par d'autres poêles et fourneaux pour combustibles solides et liquides est possible dans la mesure où cela n'est pas contredit par le dimensionnement de la cheminée aux termes de DIN 4705, 3ème partie.

Le poêle se trouve actuellement en phase de contrôle. Les indications suivantes sont donc à considérer comme des valeurs provisoires et théoriques jusqu'à ce que le contrôle soit terminé.

DONNÉES TECHNIQUES	
Dimensions (mm) et poids (kg)	
Hauteur	1000 mm
Largeur	480 mm
Profondeur du corps	448 mm
Poids sans manteau	174 kg
Poids avec manteau en pierre ollaire	222 kg
Poids avec manteau (revêtement) en acier	182 kg
Poids avec manteau en céramique	196 kg
Poids avec manteau en pierre thermique Rika	210 kg
Diamètre de la sortie d tuyau de fumée	130 mm
Puissance calorifique nominale selon DIN 18891	6 kW
Puissance calorifique minimale	3 kW
Pouvoir calorifique ambiant (m3) en fonction de l'isolation du bâtiment	70-160 m^3
Débit de carburant	1,6 kg/h
Rendement	- %
Teneur en CO2	- %
Émission de CO en fonction de 13% O	- mg/Nm^3
Émission de poussières	- mg/Nm^3
courant de conduction	230 V/50Hz
puissance absorbée électrique	ca. 4 W
nécessaire min. conduit de cheminée	10 Pa
max. conduit de cheminée	30 Pa

Valeurs des gaz d'échappement pour une occupation multiple de la cheminée selon DIN 4705, 3ème partie et pour un dimensionnement de la cheminée selon DIN 4705, 2ème partie	
Flux de masse de gaz d´échappement	9,6 g/s
Température des gazd´echappement	224 °C
Pression de refoulement minimale pour une puissance calorifique nominale	10 Pa

Le propriétaire installation de chauffage ou la personne habilitée à en disposer sont tenus de conserver la documentation technique et de la présenter aux autorités ou au ramoneur sur demande.

1. INFORMATIONS IMPORTANTES

INDICATIONS GENERALE DE MISE EN GARDE ET DE SECURITE

Veuillez absolument observer les indications générales de mise en garde données en introduction

→Avant la mise en service du poêle, lisez rigoureusement tout le manuel.Respectez absolument les spécifications et lois nationales ainsi que les prescriptions et règles en vigueur localement.

→ Pour le transport de votre appareil de chauffage, il est impératif d'utiliser uniquement des auxiliaires de transport autoriés et dotés d'une force de levage suffisante.

→Votre appareil de chauffage n'est pas fait pour être utilisé comme une échelle ou un escabeau.

→La combustion de matériau inflammable dégage de l'énergie thermique menant à un fort échauffement de la surface de l'appareil de chauffage, des portes, des poignées de porte et de commande, des vitres des portes, du tuyau de fumée et éventuellement, de la paroi frontale de l'appareil de chauffage. Il est interdit d'entrer en contact avec ces pièces sans porter de vêtements de protection ou d'auxiliaires correspondants tels que des gants thermiques ou moyens de manipulation appropriés (main froide). Par exemple des gants de protection contre la chaleur ou un tisonnier sont déconseillés.

→Attirez l'attention de vos enfants sur ce danger particulier et tenez les enfants éloignées de l'appareil de chauffage lorsqu'il fonctionne.

→Brûlez uniquement le matériau de chauffage autorisé indiqué dans le chapitre «combustion propre ».

→La combustion ou l'introduction de substances facilement inflammables ou explosives comme des vaporisateurs vides dans la chambre de combustion et leur stockage à proximité immédiate de votre appareil de chauffage sont strictement interdits en raison des risques d'explosion.

→Lorsque vous alimentez le poêle, ne as porter de vêtements amples ou facilement inflammables.

→Il est interdit d'installer des objets non résistants à la chaleur sur le poêle ou à proximité. Ne placez pas de linge pour le sécher sur le poêle.

→Ne pas mettre de linge à sécher sur le poêle.

→Les séchoirs à linge ou dispositifs du même type doivent être placés à une distance suffisante de l'appareil de chauffage. Risque d'incendie!

→Lorsque votre appareil de chauffage est en marche, il est interdit de manipuler des substances facilement combustibles ou explosives dans la pièce où il se tient ou dans des pièces attenantes.

AVANT LA MISE EN PLACE

1.1 Force portante:
Avant de mettre le poêle en place, assurez- vous que la force portante du sol résiste au poids du poêle.

Il ne faut pas effectuer de modifications au niveau du foyer. Cela conduit en outre à la perte de la garantie et de la couverture d'assurance.

DISTANCES DE SÉCURITÉ (distances minimales)1.

1. Par rapport aux objets non inflammables
a > 400 mm b > 100 mm

2. Par rapport aux objets inflammables et aux murs de soutènement en béton armé.
a > 800 mm b > 200 mm

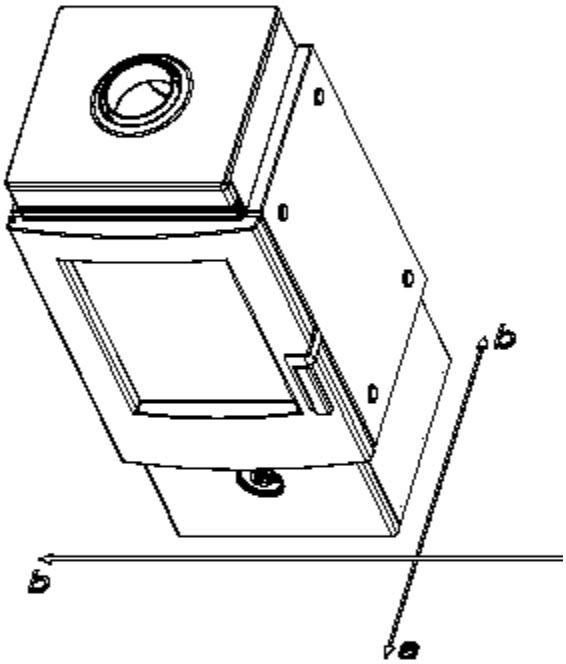

1.2 Raccordement au tuyau de fumée Les tuyaux de fumée sont une source particulière de danger en terme de dégagement de gaz toxiques et de risque d'incendie. Demandez les conseils d'un spécialiste agréé pour les placer et les monter. Lorsque vous raccorderez votre tuyau de fumée à la cheminée, veuillez veiller aux directives de montage correspondantes dans la zone ou se trouvent des murs à revêtement en bois.

1.3
Si les conditions météorologiques sont défavorables, veillez absolument à la formation des gaz de fumées (couches d'inver sion) et aux conditions de tirage.

Lorsque l'apport d'air comburant est trop faible, vous risquez un dégagement de fumées ou de gaz de fumées dans votre appartement. De plus, cela peut entraîner des dépôts nocifs dans l'appareil de chauffage et dans la cheminée.

En cas de dégagement de gaz de fumées, laissez le feu s'éteindre et vérifiez que tous les orifices d'amenée d'air sont dégagés et que les conduites des gaz de fumées et le tuyau du poêle sont propres. En cas de doute, informez à tout prix votre ramoneur car une perturbation du tirage peut également être liée à votre cheminée

1.4
Avant d'ajouter du combustible, rassembler la braise existante en un lit de braise.

1.5
Pour rassembler la braise, utilisez uniquement l'outil approprié se trouvant dans notre gamme d'accessoires et veillez à ce qu'aucune braise ne soit projetée hors de la chambre de combustion et ne tombe sur du matériau inflammable.

1.6
Utilisez pour ouvrir les portes les gants de protection contre la chaleur qui sont fournis avec votre chauffage.

1.7
Poêle de cheminée du type 1 (BA 1): Il est impératif de ne faire fonctionner ces poêles que la porte du foyer fermée.

1.8
La porte du foyer doit uniquement être ouverte pour alimenter le feu en combustible et être refermée après, tout agissement
contraire pouvant représenter un danger pour les chauffages ou cuisinières également raccordées à la cheminée.

1.8.1
Lorsque le poêle-cheminée ne fonctionne pas, la porte du foyer doit rester fermée.

1.9
Si vous utilisez des matériaux combustibles mouillés et réduisez par trop l'intensité, vous risquez de provoquer un encrassement de la cheminée, c'est-à-dire un dépôt de substances facilement inflammables telles que de la suie et du goudron et par voie de conséquence, un incendie de cheminée. Si cela se produit, fermez tous les registres d'arrivée d'air et les clapets. Appelez les pompiers et mettez-vous ainsi que tous les autres habitants en sécurité.

ATTENTION: Du fait des dimensions de la porte du foyer, il est nécessaire de ne pas ouvrir la porte tout brusquement pour viter que les flammes ne s'échappent du poêle, notamment lorsque vous ajoutez du combustible dans les flammes ardentes.

Indication importante concernant le FONCTIONNEMENT DÉPENDANT DE L'AIR AMBIANT OU INDÉPENDANT DE L'AIR AMBIANT :

Votre cheminée a été contrôlée en tant que cheminée dépendante de l'air ambiant suivant EN 13240 et ne remplit pas en Allemagne les conditions pour un fonctionnement indépendant de l'air ambiant..

En combinaison avec les installations techniques pour l'air ambiant (par exemple installations de ventilation et d'évacuation d'air, d'extraction de fumées entre autres), il faut s'assurer que le foyer et l'installation technique d'air ambiant sont contrôlés et sécurisés mutuellement (par exemple par un contrôleur de pression différentielle etc.). Il faut pouvoir assurer une amenée d'air pour la combustion d'environ 40 m3/h.

Nous vous prions de toujours vérifier par des discussions avec votre ramoneur responsable, les prescriptions et règles locales en vigueur.

2.CE QU'IL FAUT SAVOIR SUR LE CHAUFFAGE

COMBUSTIBLES APPROPRIES ET QUANTITE DE COMBUSTIBLES

Fondamentalement, votre poêle-cheminée se prête à la combustion de bois sec en bûches. Vous pouvez aussi brûler des combustibles tels que des briquettes de bois.

Utilisez uniquement du matériau combustible sec (entre 14% et 18% d'humidité rel.). Ne brûlez pas de déchets quels qu'ils soient, notamment des matières plastiques, qui pourraient endommager votre poêle-cheminée et la cheminée et sont interdits par la loi antipollution.

Important

Le poele-cheminée est doté d'un système de chauffage à plat conditionné par son type. Cela signifie que seule une couche de combustible peut être ajoutée sur la braise de base existante. Veuillez tenir compte du fait que votre poêle-cheminée dégage une quantité de chaleur plus importante ou chauffe davantage que ce qui est prévu à l'origine lorsque vous ajoutez une quantité de combustible plus importante. Il est donc possible que cela endommage votre poele-cheminée.

TYPES DE BOIS

Le bois de différents types d'arbre a différentes valeurs calorifiques. Les bois des feuillus sont particulièrement bien adaptés Ils brûlent avec une flamme plus calme et forment des braises qui restent longtemps. Les bois de pin sont riches en résine, brûlent plus rapidement comme tous les bois doux et ont tendance à projeter des étincelles.

Types de bois	Valeur calorifique kWh/m^3	Valeur calorifique kWh/kg
Erable	1900	4,1
Bouleau	1900	4,3
Hêtre	2100	4,0
Chêne	2100	4,2
Aulne	1500	4,1
Frêne	2100	4,2
Epicéa	1700	4,4
Mélèze	1700	4,4
Peuplier	1200	4,1
Robinier	2100	4,1
Sapin	1400	4,5
Orme	1900	4,1
Saule	1400	4,1

QUANTITES DE COMBUSTIBLE MAXIMALES

Bois:
2 bûches d'env. 0,6 kg chacune

Briquettes de bois (cassées):
2 morceaux d'env. 0,6 kg chacun

La performance de votre poêle-cheminée dépend du Rikatronic mais n'oubliez pas qu'elle est également tributaire du tirage de votre cheminée.

L'utilisation du levier de la grille vibrante (pièce 18) est uniquement autorisée avec le crochet faisant partie de la fourniture.

Pour répondre aux défis de notre époque, il faut assumer ses responsabilités. La préservation de la nature est l'une de nos préoccupations majeures. Nos produits sont des développements répondant tous au dernier état de la technique. Ceci est une condition essentielle pour que nos poêles-cheminées fonctionnent proprement, efficacement et sans problèmes.

COMBUSTION PROPRE

L'important pour que la combustion ait lieu proprement est que:

1. LE BOIS SOIT SEC ET NON TRAITÉ

Valeur indicative entre 14% et 18% d'humidité rel. Un bois séché pendant 2 à 3 ans et stocké un endroit bien aéré.

Un poêle-cheminée n'est pas une « installation d'incinération ». La combustion de déchets ou de matériaux non autorisés comme les matières plastiques, le bois traité etc. fait expirer la garantie! Cela peut également entrainer des dommages, l'encrassement de l'appareil et de la cheminée et la pollution de l'environnement!

2. LES BONNES QUANTITÉ S ET DIMENSIONS DU BOIS

→Une quantité trop importante de bois entraîne une surchauffe. Le matériau est alors trop fortement sollicité et votre poêle affiche de mauvaises valeurs de gaz de fumée.

→Une quantité de bois trop faible ou des bûches trop grandes font que le poêle n'atteint pas la température de service optimale. Dans ce cas également, les valeurs des gaz de fumée sont mauvaises.

→Une quantité de bois correcte signifie:
pour le bois 2 kg (2 bûches de 25 cm de longueur) par chargement (valeur indicative) pour une puissance calorifique nominale. Pour une puissance calorifique minimale 1 kg (2 bûches de 25 cm de long)

Attention: Seuls du bois et des briquettes peuvent etre brulées dans votre poele-cheminée. Il est absolument interdit de bruler des matières plastiques, des dérivés de bois traités (ex. panneaux de particules), de la houille ou des tissus.

COMBUSTION DU BOIS

La combustion propre du bois correspond au même processus chimique que la putréfaction, c'est-à-dire que le CO2 libéré (gaz carbonique) n'augmente pas ou ne nuit pas à la quantité de CO2 d'origine contenue dans l'atmosphère.

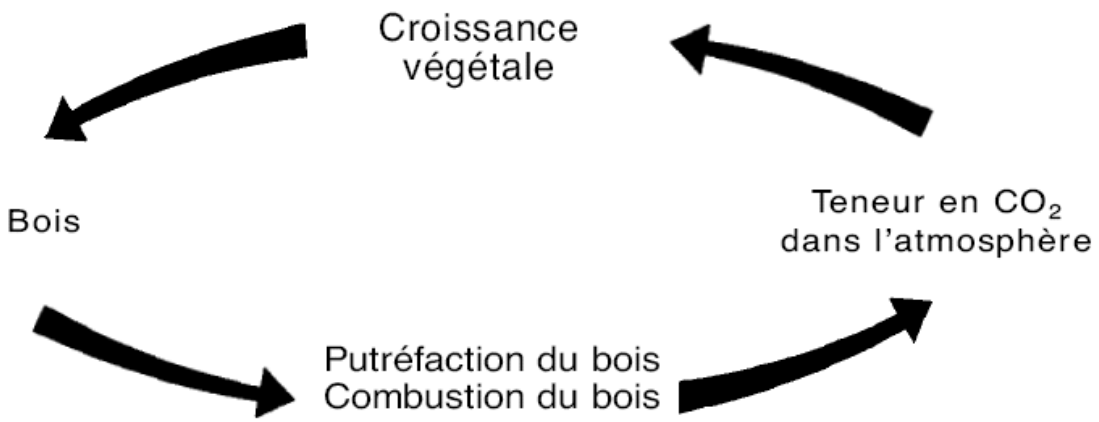

3. INSTALLATION DU POELE-CHEMINEE

Voyez le plan

Avant la première mise en service ou un changement d'emplacement, un nettoyage ou des travaux d'entretien, veillez à ce que la plaque de tirage (page 4-5, pièce 25) est bien positionnés.
Si vous utilisez un tuyau de fumée avec clapet d'étranglement, celui-ci doit être ouvert.

Pour ce poêle, il faut faire attention à ce que le tirage de la cheminée atteigne au moins la valeur prescrite de 10 Pa et ne dépasse pas la valeur de 30 Pa.
Si il y avait des problèmes, contactez alors votre ramoneur.

RACCORDEMENT DE LA CHEMINEE

Lorsque vous effectuez pour la première fois le raccordement dans une cheminée briquetée, procédez de la manière suivante:

1. Mesurez et dessinez le raccordement de la cheminée (en tenant compte de l'é paisseur de la plaque de sol éventuelle) conformément aux mesures naturelles
2. Mortaiser (percer) un trou dans le mur.
3. Enchâssez le garnissage dans le mur.

Etanchéifiez tout d'abord le garnissage mural avec de la laine minérale. Crépissez-le ensuite avec un mortier au ciment réfractaire ou un matériau semblable.

4. Une fois que le mortier a durci et après le crépissage et la peinture, positionnez la plaque de sol avec la protection du plancher (carton).
5. Maintenant, l'appareil peut e'tre précautionneusement transporté sur la plaque de sol.

Ne poser le poele en aucun cas sur un plancher non protégé.

Conseil pratique

Un fort papier ondulé, du carton ou même un tapis dont vous ne vous servez plus se prêtent à la perfection d'auxiliaires de montage ou de couche de protection. Ils permettent également de déplacer le poêle en le faisant glisser.

Pour un raccordement professionnel, nous recommandons les tuyaux de fumée d'origine issus de la gamme de tuyaux de fumée RIKA. La pièce de raccordement ne doit en aucun cas pointer dans le conduit de cheminée! Etanchéifiez la fente entre le tuyau de cheminée et le garnissage mural avec un joint céramique.

L'installation doit répondre aux dispositions de sécurité et de construction en vigueur. Veuillezcontacter à cette fin votre ramoneur, il vous informera volontiers.

Si vous utilisez une cheminée systémique (ex.: avec de la chamotte vernie), nous vous prionsde suivre exactement les prescriptions de raccordement du fabricant.

ETABLISSEMENT D'UNE CONDUITE D'AMENEE EXTERIEUR D'AIR COMBURANT

(Page 5)

1. Coupez la section angulaire prédécoupée dans la partie inférieure de la paroi arrière (page 4-5, pièce 57) avec une lame de scie en fer.
2. Changez le couvercle en plastique par le manchon d'aspiration (page 4-5, pièce 8, pas inclus dans la livraison).
3. Raccordez aux manchons d'air amené un tuyau non inflammable Ø125 (ex: serpentin en acier) et fixez-le avec une pince pour tuyaux (non comprise dans la fourniture!).
4. Pour assurer une alimentation suffissante en air, la conduite ne devrait pas dépasser les 4 m et ne pas présenter de courbures.
5. Si la conduite aboutit à l'air libre, elle doit se terminer par une protection contre le vent.

CONTACT SANS TENSION (À POTENTIEL LIBRE)

Le contact sans tension SK1 est branché comme contact à ouverture ce qui signifie que ce contact s'ouvre dès que le poêle passe en phase de chauffage. Ceci se prête au raccordement d'appareils externes devant être éteints pendant le mode de chauffage.
A titre d'exemples, la climatisation, un ventilateur d'évacuation d'air, etc.

230V/50 Hz
max. 10 A

SK1

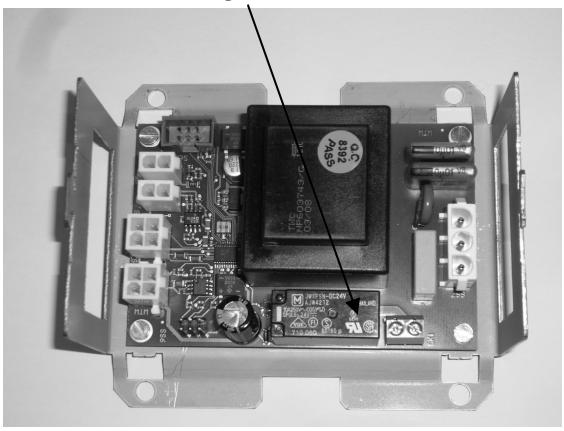

4. UTILISATION AVEC RIKATRONIC

NOTICE DE CHAUFFAGE

Préparation
Raccordez l'adaptateur réseau et actionnez l'interrupteur principal à l'arrière du four. L'interrupteur principal passe au « vert ». L'indicateur sur le devant du four brille 10 secondes en vert puis passe au rouge.

Attention : Si l'indicateur LED est pendant 10 secondes « orange » ou « jaune », vous avez à faire à une version plus ancienne du logiciel. Les indications de temps et de température de cette notice ne sont pas identiques à celles de l'ancienne version.

Chauffer correctement
1. Ouvrez la porte du foyer et placez à gauche et à droite 2 petits morceaux de bois fendu dans le sens de la longueur sur le sol du foyer. 2. Sur ce bois fendu, placez transversalement 3 petits morceaux de bois. 3. Placez sur ces copeaux d'autres copeaux dans tous les sens. Sous ce bois fendu, placer encore un allumeur de feu sur le côté gauche (en cas de besoin, à la place de l'allumeur on peut mettre un peu de papier non glacé sous le bois fendu). Ouvrez complètement la grille mobile et allumez maintenant l'allumeur (ou le papier pas glacé) et 4. refermez les portes du foyer. Un allumage correct du chauffage agira avant tout contre une formation exagérée de fumées lors du chauffage.

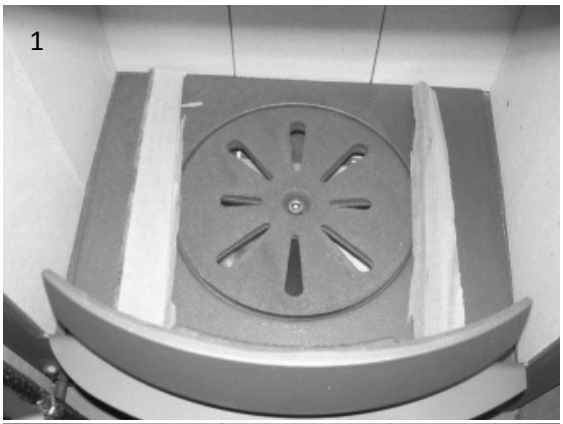

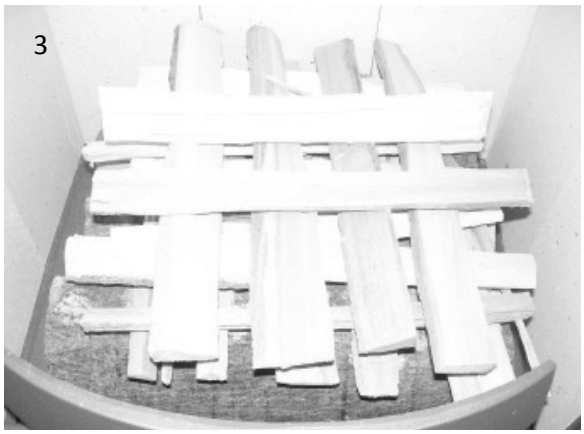

Quantité de remplissage lors de l'allumage du chauffage ~ 1,2 kg
Quantité de remplissage quand on remet du bois selon le besoin ~ 0,6 – 1,2 kg

Aussitôt que la température du foyer dépasse 50℃, l'indicateur passe au vert (si l'indicateur lumineux ne passe pas au vert au cours des 8 min après la fermeture des portes du foyer, alors la procédure d'allumage du chauffage ne s'est pas bien déroulée, c'est-à-dire que le capteur de température de flamme n'a pas atteint durant cette période 50℃).

Après que l'indicateur lumineux soit passé au vert, il faut 20 min. jusqu'à ce que le foyer commence à régler la combustion. Cette durée est nécessaire pour avoir un lit de braises correspondant.

Remettre du bois
Si l'indicateur passe du vert au rouge clignotant, c'est que le moment est venu de remettre des morceaux de bois, fermez maintenant complètement la grille mobile lors de la première addition de bois. La phase pendant laquelle l'indicateur est au rouge clignotant varie suivant l'influence des conditions ambiantes, en règle cependant, cette phase dure 5 à 10 minutes.

Extinction du feu
Si au cours de la phase de clignotement du rouge, on ne remet pas de bois, l'indicateur passe au rouge continu. A partir de ce moment, il ne faut pas ajouter de morceaux de bois car on ne peut garantir que le bois rajouté va s'allumer.

Fonctionnement Eco

Si la pièce à chauffer ou le foyer de la cheminée est déjà à la température requise, il est conseillé de continuer à faire fonctionner la cheminée avec moins de puissance de chauffe ou moins de combustible. Si on appuie sur la touche « Eco“, l’indicateur lumineux passe au jaune et le fonctionnement éco est activé. Ce mode de fonctionnement prolonge la combustion du bois. En appuyant à nouveau sur la touche Eco ou en ouvrant les portes du foyer, l’indicateur revient du jaune au vert et on repasse en fonctionnement normal.

Informations supplémentaires

Si les portes du foyer sont ouvertes en cours de fonctionnement, l’indicateur lumineux passe au vert. En cas d'augmentation de température (quand on remet du bois), l’indicateur reste sur le vert (le foyer règle à nouveau la combustion). Si une augmentation de température est détectée, l’indicateur pour l’état d'ouverture des portes du foyer, passe soit à "rouge clignotant" ou à rouge.

Coupure de courant

En cas de coupure de courant, le clapet de réglage de l'air s'ouvre automatiquement pour des raisons de technique de sécurité grâce à un ressort de rappel (bruit audible) jusqu’à ce que le feu s’éteigne (l’indicateur s’éteint). Si après une courte coupure de courant la tension revient, l’indicateur s’éclaire pendant 10 sec. au vert puis au rouge comme lors du démarrage . Si la température est encore supérieure à 50°C, l’indicateur passe comme lors du démarrage au vert. Les clapets de réglage de l’air sont à nouveau ouverts 20 minutes. Après ces 20 minutes, le four règle à nouveau la combustion.

LA LAQUE DU FOUR SE DURCIT CORRECTEMENT PAR LA CHALEUR LORS DU COMMENCEMENT DE L'UTILISATION.

- Ne touchez pas la surface lors du chauffage. Elle est encore molle.
- Nos laques sont sans danger selon le certificat du TÜV et on peut exclure tout risque pour la santé. Malgré cela, nous conseillons de bien aérer à plusieurs reprises l’habitation après le premier chauffage.
- Chauffez fortement le four car ainsi, la durée de durcissement sera réduite.
- Le durcissement de la surface est complètement achevé après quelques chauffages effectués correctement. Nous vous prions de lire dans le chapitre 2 tout ce qui concerne la composition du bois de chauffe et la bonne façon de chauffer.

Tiroir à cendres

Pour éviter une sollicitation exagérée de la grille mobile, il faut régulièrement vider le tiroir à cendres.

Attention : Il peut y avoir encore des braises au milieu des cendres. Videz en conséquence les cendres que dans un conteneur ininflammable et ne placez pas le tiroir à cendres sur une surface inflammable.

Actionnement de la grille mobile

Par la poussée en avant et en arrière de l’actionneur de la grille mobile (pièce 18), les cendres sont transportées du foyer au tiroir à cendres. Ainsi la voie est libre dans le foyer pour l'arrivée d’air primaire (réglée par Rikatronic), air qui est nécessaire pour la phase de chauffage.

5. OPTIONS DE MONTAGE

DÉPLACEMENT DU RACCORDEMENT DU TUYAU DE FUMÉE DU HAUT VERS L'ARRIÈRE

- Enlevez le couvercle en fonte (pièce 13).
- Coupez la section ronde prédécoupée dans la paroi arrière (pièce 57) avec une lame de scie en fer.
- Echangez le manchon pour fumées avec le couvercle du four (pièce 1, 2).
- Replacez à nouveau le couvercle en fonte **(faites attention à vos doigts !)**

6. NETTOYAGE ET ENTRETIEN

GENERALITES SUR L'ENTRETIEN

Votre poêle-cheminée Eco Plus a été conçu par notre équipe de développement en tenant compte d'un entretien minimal et d'une très longue durée de vie. Certaines activités de nettoyage et le contrôle des joints sont cependant nécessaires de temps en temps. Les intervalles entre les inspections dépendent surtout de la qualité du bois que vous utilisez et de la fréquence d'utilisation

Il convient de procéder aux travaux d'entretien et de nettoyage uniquement lorsque le poêle est complètement refroidi.

POUR MÉMOIRE

Utilisez uniquement du bois bien stokké, sec et non traité. Doser correctement la quantité de bois. Si le matériau utilisé pour la combustion est mauvais, le nombre des activités d'entretien cessare est susceptible d'être multiplié par deux au moins.

Si le matériau utilisé pour la combustion est mauvais, le nombre des activités d'entretien nécessaires est susceptible d'être multiplié par deux au moins.

NATURE DE LA SURFACE ET NETTOYAGE

Le verre des portes peut être nettoyé avec le nettoyant pour vitres RIKA. Le nettoyant pour vitres RIKA existe chez les revendeurs de poêles. Si le verre est fortement encrassé, il est possible que cela soit dû à un bois trop humide.

La surface du foyer est fortement résistante à la chaleur et ne doit être nettoyée qu'avec un chiffon (éventuellement humide). Pour les rectifications, utilisez uniquement le vernis d'origine qui existe chez votre revendeur spécialisé en tant qu'accessoire.

Ne surtout pas nettoyer le vernis avant la première utilisation!

ORIFICES DE L'AIR DE CONVECTION

Dégagez régulièrement les orifices de l'air de convection en aspirant les dépôts de poussière. Avant le début de la saison de chauffage suivante, il est recommandé de procéder à un nettoyage approfondi du poêle pour éviter d'être incommodés par les odeurs.

NETTOYAGE DES CONDUITES DU GAZ DE FUMEE

(1 x par an)

→Ôter les tuyaux de fumée Les éventuels dépôts de suie et de poussière se trouvant dans le poêle et dans les tuyaux de fumée peuvent être brossés et aspirés.

→Vérifiez les joints de porte du foyer et du tiroir à cendres au début et à la fin de chaque période de chauffage.S'ils sont défectueux ou extrêmement usés, veuillez commander les pièces de rechange correspondantes.

Seuls des joints intacts garantissent un fonctionnement parfait de votre poele-cheminée.

7. PROBLEMES

QUE FAIRE LORSQUE?

Problème	Cause	Solution
1. Le verre de la porte s'encrasse trop vite	• mauvais tirage de la cheminée • Défaut du Rikatronic • trop de combustible • Bois humide	En principe : il faut de temps en temps (après chaque utilisation) nettoyer chaque verre avec un nettoyant de verre RIKA. Voir avec ramoneur (éventuellement élever la cheminée) Vérifier le fonctionnement du Rikatronic* voir le point : « Quantité de combustible maximale » voir le point : « Combustion propre », utilisez éventuellement des briquettes de bois (elles sont régulièrement sèches)
2. Le poêle ne tire pas bien	• Tirage de cheminée insuffisant • Le foyer est intérieurement encrassé • Défaut du Rikatronic	voir le point : « Petit client de chauffage » voir le point : « Maintenance et nettoyage » Vérifier le fonctionnement du Rikatronic*
3. Le foyer ne s'allume pas correctement	• Influence météo • allumage incorrect • Défaut du Rikatronic	voir le point : « Faire du feu » voir le point : « Faire du feu » Vérifier le fonctionnement du Rikatronic*
4. Le foyer sent fortement et fume vers l'extérieur	• Phase d'allumage • Le foyer est bouché/encrassé	voir le point : « Fonctionnement » (endurcissement de la laque) voir le point : « Ouvertures de convection »
5. La laque ne durcit pas	• La phase d'allumage ne s'est pas terminée correctement	voir le point : « Fonctionnement » (endurcissement de la laque)
6. Echappement de gaz de fumée après une addition de bois et lors de la phase de chauffage	• tirage de fumée trop réduit, raccordement du tuyau de fumées pas étanche	Vérifier les zones de connexion et le cas échéant, les rendre à nouveau étanches

* Vérifiez si le régulateur remplit son rôle: actionnez le commutateur on/off le volet d´aération fermé et veillez aux bruits émis à l´ouverture.

Contrôlez le commutateur du contact de la porte: au moment de fermer, faire attention au « déclic ». Si le régulateur ou le commutateur du contact de la porte sont défectueux, veuillez en informer le service clientèle de RIKA.

Si malgré ce guide, vous n'obtenez pas de solution correcte à votre problème, contactez votre revendeur ou votre ramoneur

8. GARANTIE

Les présentes conditions de garantie sont valables en Autriche, en Allemagne et en Suisse.

Dans l'esprit d'une limitation du dommage, le demandeur, pour faire valoir ses droits et avoir recours à la garantie, devra présenter au revendeur ou concessionnaire RIKA la facture de l'appareil et indiquer par écrit la date d'achat, le nom du modèle, le numéro de série et le motif de la réclamation.

GARANTIE

5 ans pour le corps soudé du poêle. La garantie couvre exclusivement les défauts de matériel et de traitement, ainsi que la livraison gratuite des pièces de rechange.
La main d'œuvre et les frais de déplacement ne sont pas compris dans la garantie du fabricant.

Utilisez uniquement les pièces de rechange conseillées ou livrées par le fabricant. Dans le cas contraire, la garantie ne s'appliquerait plus !

Pour avoir recours à la garantie, il est impératif que l'appareil ait été installé et mis en service conformément aux modes d'emploi en vigueur au moment de la date d'achat. Le raccordement doit avoir été effectué par un spécialiste agréé pour de tels appareils.

Sont exclues de la garantie les PIÈCES D'USURE telles que le verre, la peinture, le revêtement de surface (ex : poignées, écrans), les joints, les cavités de combustion, les grilles, les plaques de traction, les plaques de dérivation, les revêtements de foyer (ex : chamotte), les céramiques, les pierres naturelles, les éléments d'allumage, les capteurs, le thermostat de la chambre de combustion et le contrôleur de température.

Sont également exclus de la garantie les dommages survenant ou provoqués par un défaut d'observation des prescriptions établies par le fabricant au sujet de l'exploitation de l'appareil (ex : surchauffe, utilisation de combustibles non autorisés, intervention inappropriée sur l'appareil, une surtension électrique, un tirage de la cheminée mal réglé, l'inexécution ou la réalisation défectueuse de la maintenance et du nettoyage, l'utilisation inappropriée de l'appareil par l'exploitant ou des tiers, etc.)
Tous les frais éventuels incombant au fabricant suite à un recours injustifié à la garantie seront réclamés au demandeur.

CETTE GARANTIE DU FABRICANT N'AFFECTE PAS LES DISPOSITIONS LÉGALES RELATIVES À LA GARANTIE COMMERCIALE.

G U A R A N T E E / G A R A N T I E

Trader stamp/Cachet du revendeur:

Purchase day/Date d'achat:

Model designation/Nom du modéle:

Attached by/Raccordé par:

Numbers of the vehicle identification plate on the furnace back:
Numméros de la plaque signalétique á l'arriére du poêle:

Serial no./N° de série:

GARANTIE / GARANZIA

Händlerstempel/Timbro del rivenditore:

Kaufdatum/Data d'acquisto:

Modellname/Nome modello:

angeschlossen von/allacciato da:

Nummern des Typenschildes auf der Ofenrückseite:
Numeri della targa modello sul retro della stufa:

Serien Nr./Nr. serie:

Z32190 - 2010/12/02

GUARANTEE/GARANTIE

Customer/Client:

Stamp
Marque

To/A:

GARANTIE/GARANZIA

Kunde/Cliente

Marke
Marca

An/A